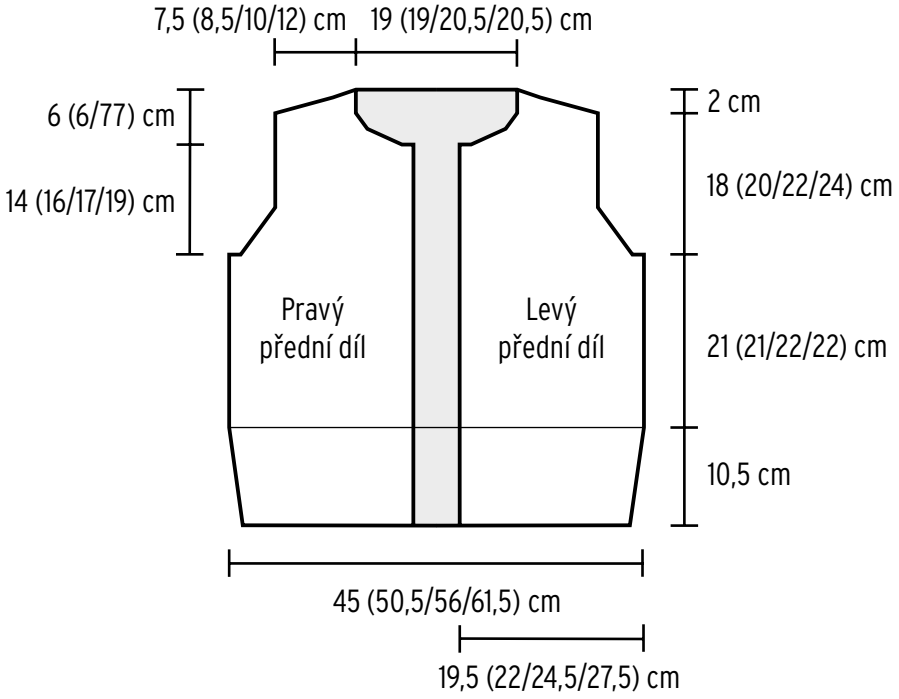
7,5 (8,5/10/12) cm
19 (19/20,5/20,5) cm
6 (6/77) cm
14 (16/17/19) cm
2 cm
18 (20/22/24) cm
Pravý
přední díl
Levý
přední díl
21 (21/22/22) cm
10,5 cm
45 (50,5/56/61,5) cm
19,5 (22/24,5/27,5) cm

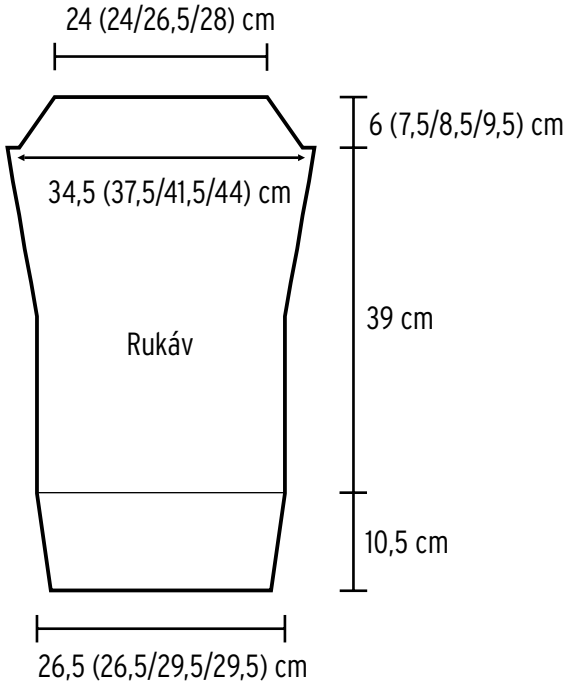
24 (24/26,5/28) cm
6 (7,5/8,5/9,5) cm
34,5 (37,5/41,5/44) cm
39 cm
Rukáv
10,5 cm
26,5 (26,5/29,5/29,5) cm

Elegantní pletené svetry

Denimový svetr

strana 45

TABULKA A

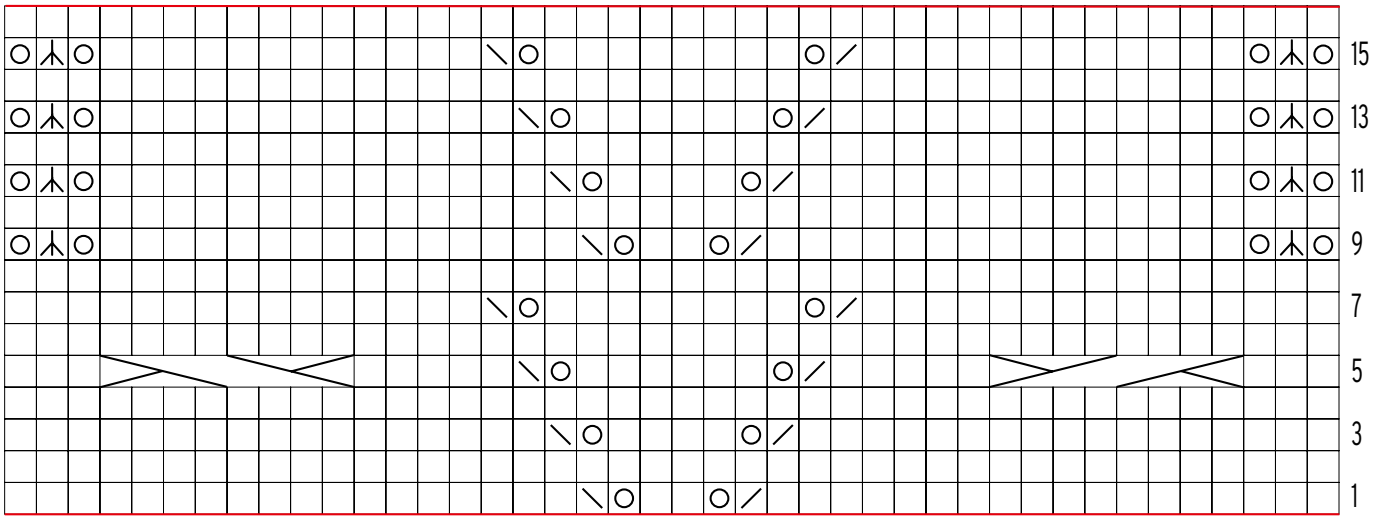

TABULKA B

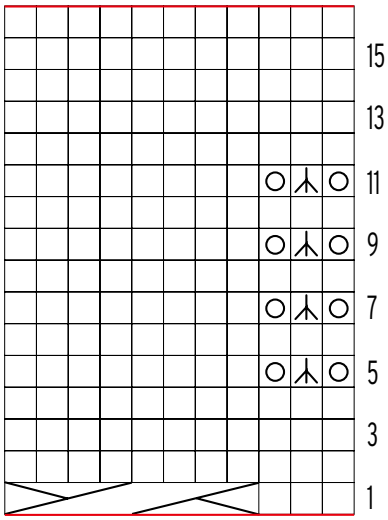

TABULKA C

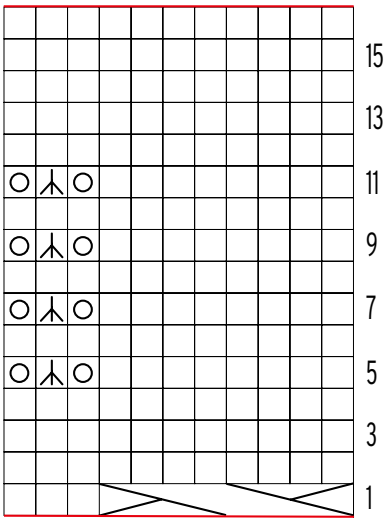

TABULKA D

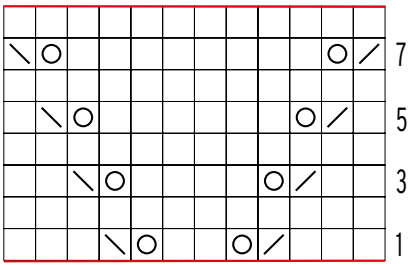

nahození

hl. na LS, obr. na RS

2 oka spleteme hladce

2 oka spleteme hladce přetažením

2 oka sejmeme hladce, násl. oko upleteme hladce, sejmutá oka přes něj přetáhneme

4/4 PH – 4 oka umístíme na copánkovou jehlici za práci, další 4 oka upleteme hl., oka z cop. jehlice upleteme hl.

4/4 LH – 4 oka umístíme na copánkovou jehlici před práci, další 4 oka upleteme hl., oka z cop. jehlice upleteme hl.

opakování vzoru