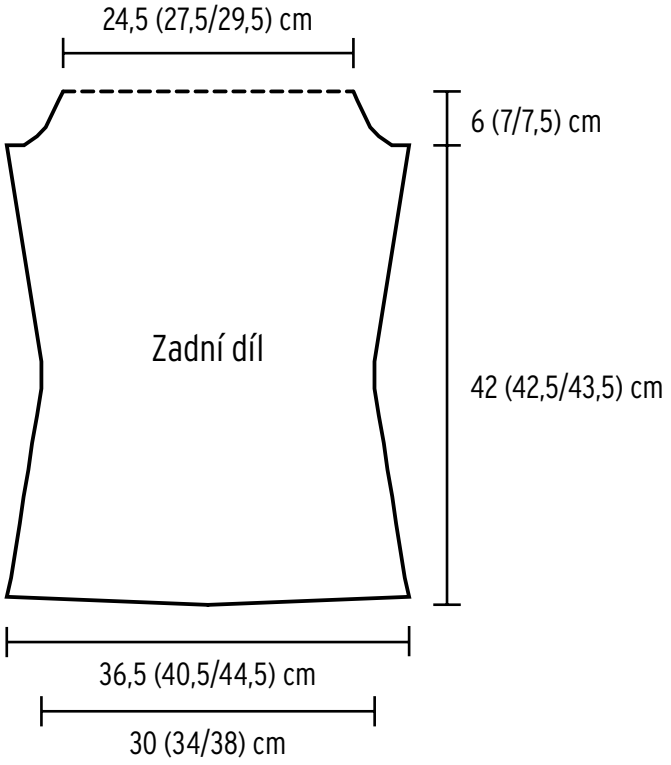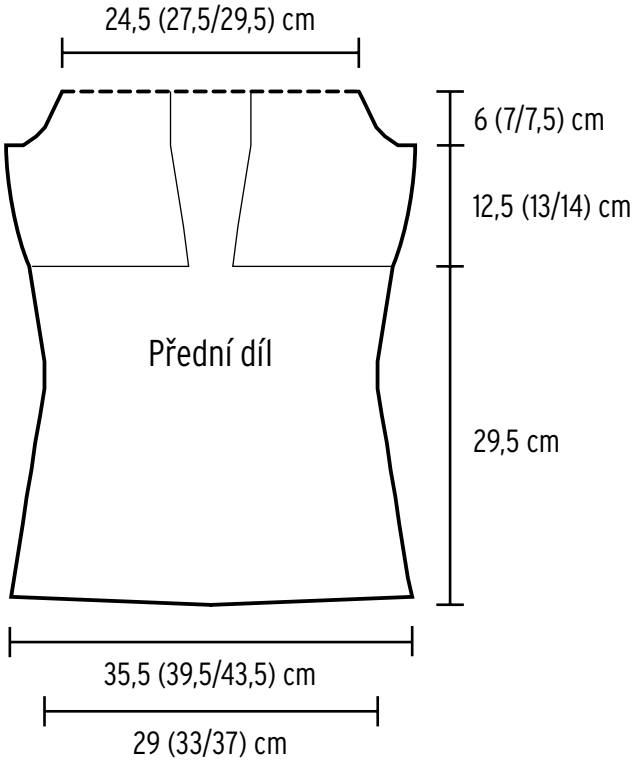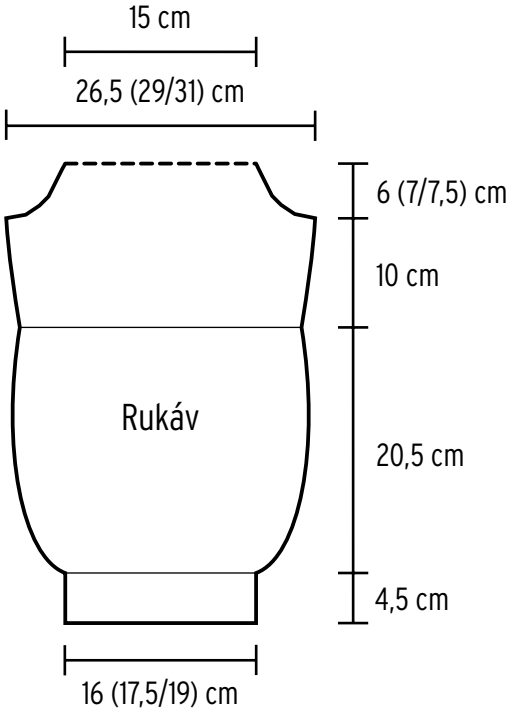Elegantní pletené svetry
Pulovr s odhalenými rameny
strana 12